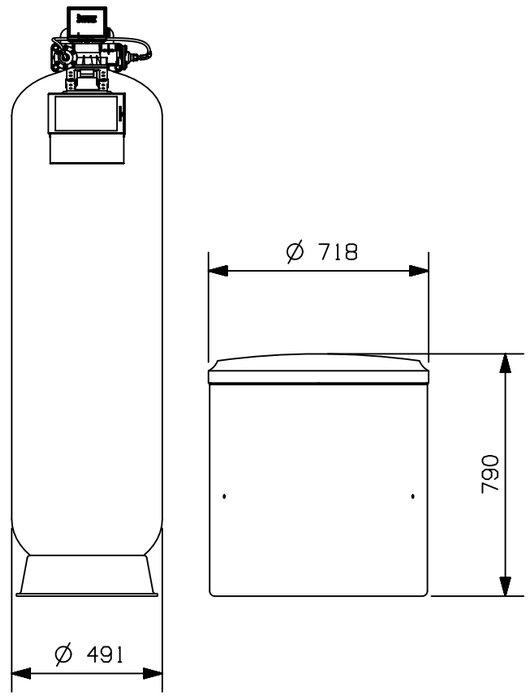

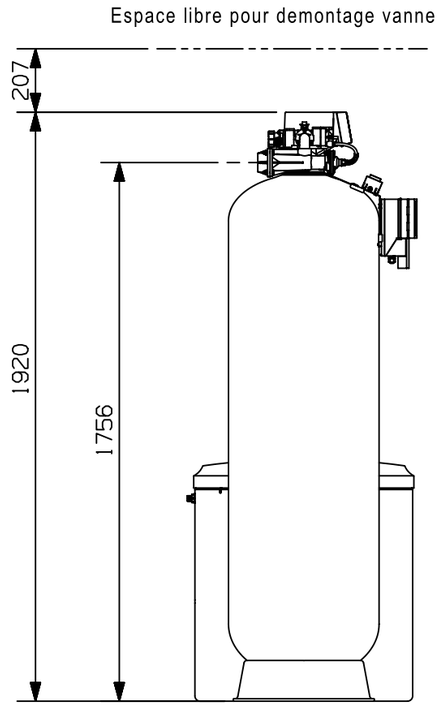

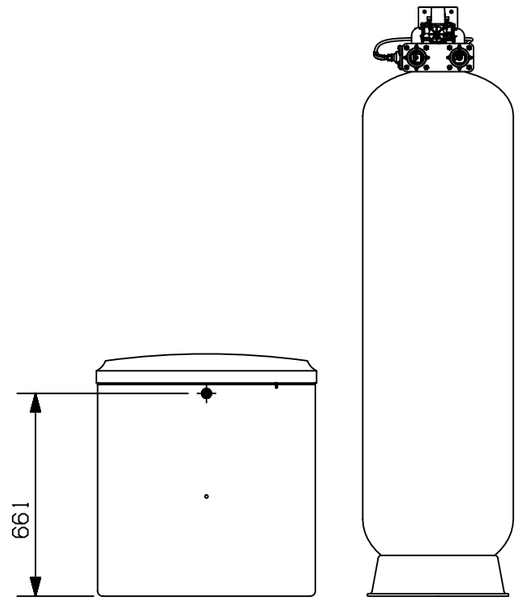

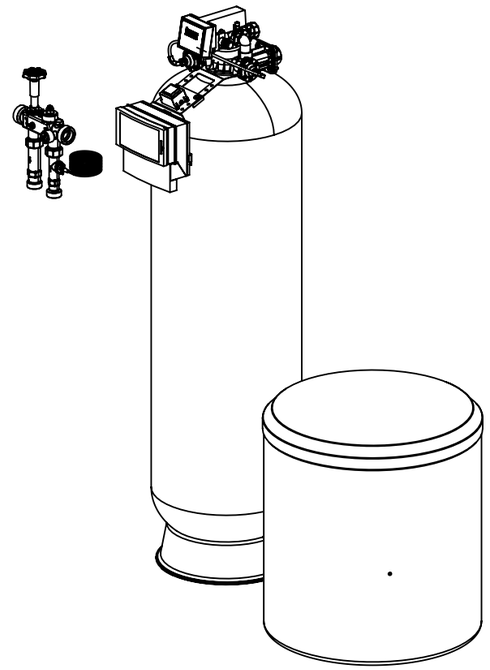

Module SIMPLY CONNECT 2"
Ech:1/10

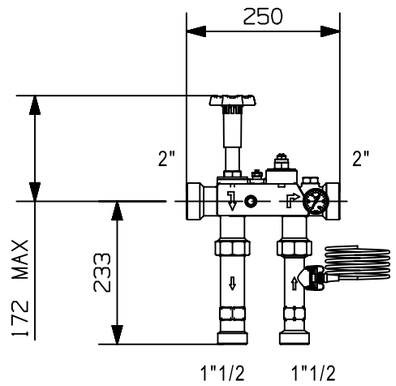

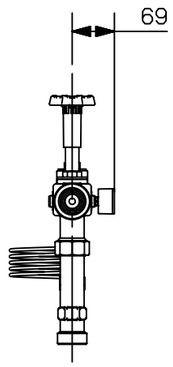

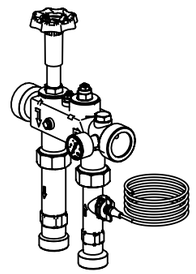

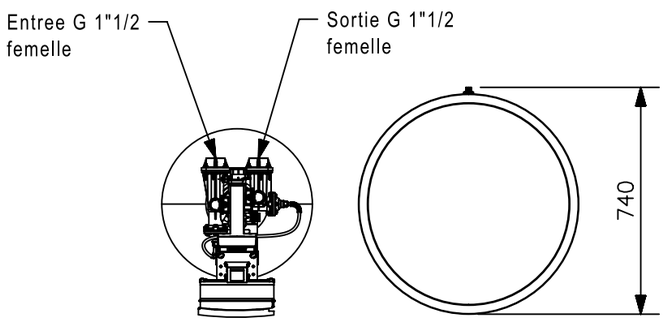

Rev	Date	Par	Etait avant modification
D			
C			
B	-	-	-

BWT France S.A.S.

DEPARTEMENT INNOVATION ET DEVELOPPEMENT

Adoucisseur
BWT Perla Pro L150 MAX

Dessiné: TC	Date: 02/02/26	Plan Projet N: 0000-00	
Controlé: VNI	Matière: --	Feuille: 1/1	A3
Echelle: 1/20	Tol. géné: --	Unité : mm	

125693646 A

© Propriété exclusive BWT FRANCE S.A.S. - Communication et reproduction interdites

Document non contractuel. Les informations sont données ici à titre indicatif.
Les dimensions et valeurs sont susceptibles de modification sans préavis.